STOPA FUNDAMENTOWA
SF1. 200x200x55
SKALA 1:20
14 szt.

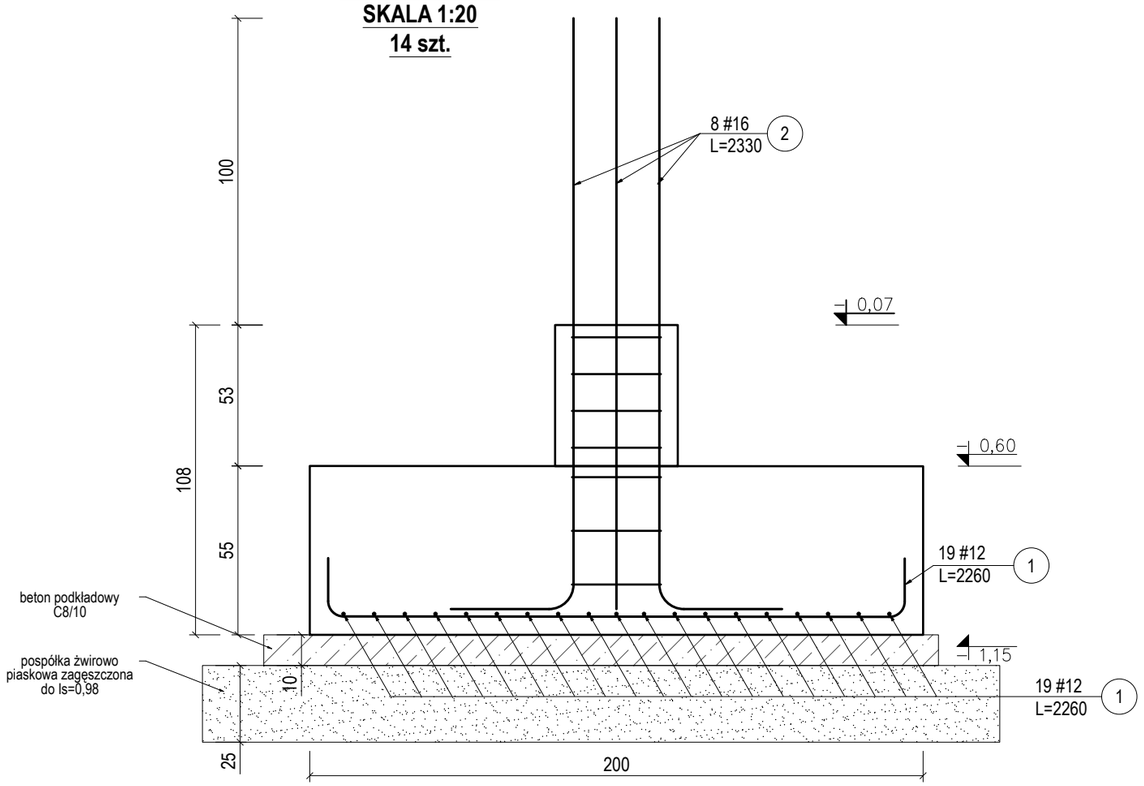

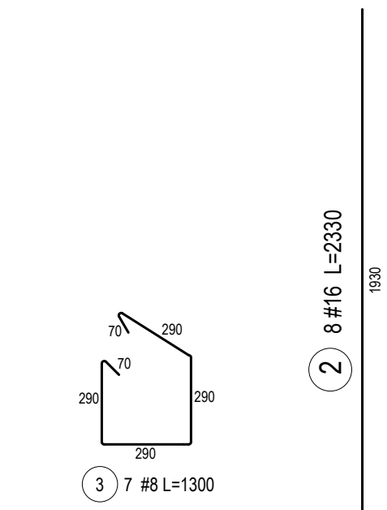

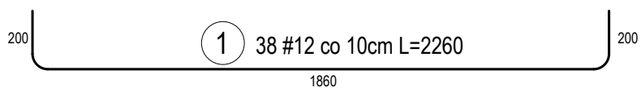

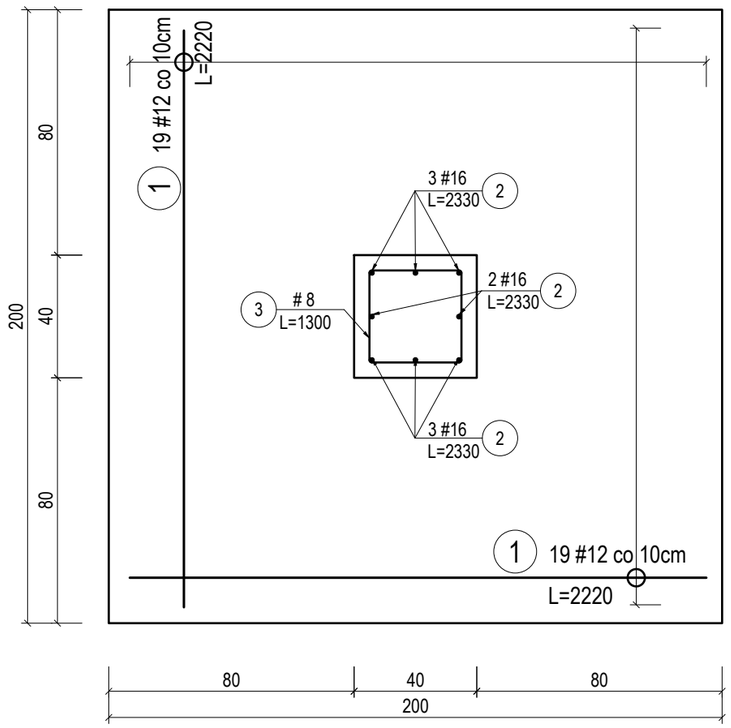

UWAGI:
MATERIAŁ:
- Beton C20/25 W8
- Stal B500A
- Klasa ekspozycji XC2
- Otulina 50 mm / 30 mm

dim	Zakład Usług Inwestycyjnych DIM sp. z o.o. K-Kożle, ul. Limanowskiego 1 tel. 4824800		
Inwestor:	Gmina Reńska Wieś ul. Pawłowicka 1, 47-208 Reńska Wieś		
Temat:	Budowa sali gimnastycznej		
Adres:	Większyce ul. Szkolna 47-208 Reńska Wieś dz nr 1094, 255/5, 255/6		
Temat rys.:	Konstrukcja stopy fundamentowej nr 1		01.09.2022 r.
Projektant konstukcji:	mgr inż. Tomasz Strzałka upr. nr OPL/1437/PWBKb/17		Skala: 1:20
Sprawdzający konstrukcji:	mgr inż. Adam Gugała upr. nr OPL/1509/PWBKb/18		Rys. nr K-06
Opracowujący:	mgr inż. Ignacy Szeliga		Branża: Konstrukcyjna